Talis S
Jednouchwytowa bateria wannowa, montaż natynkowy, DN15
Wykonczenie : **chrom** Nr art. : **72400000**

Opis

Cechy

- długość 166 mm
- sposób montażu: przyłacza typu S
- rozstaw: 150 mm ± 12 mm
- strumień normalny
- przepływ przyłącza główki przy 3 bar: 14 l/min
- przepływ wylewki wannowej przy 3 bar: 20 l/min
- przełącznik ciśnieniowy
- może współpracować z przepływowymi podgrzewaczami wody

Szczegóły produktu

Cena bez VAT	727,00 PLN

Technologia

Zdjecie produktu
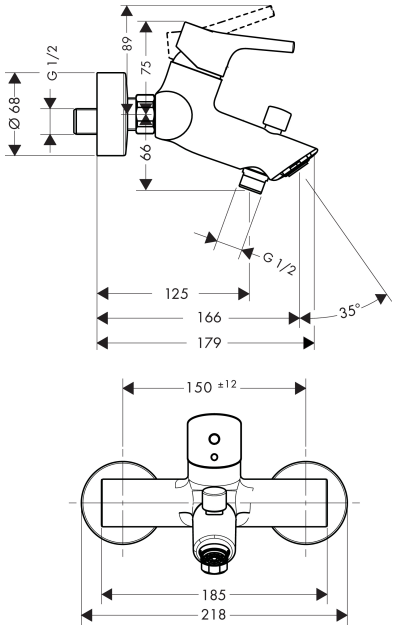
Rysunek wymiarowy